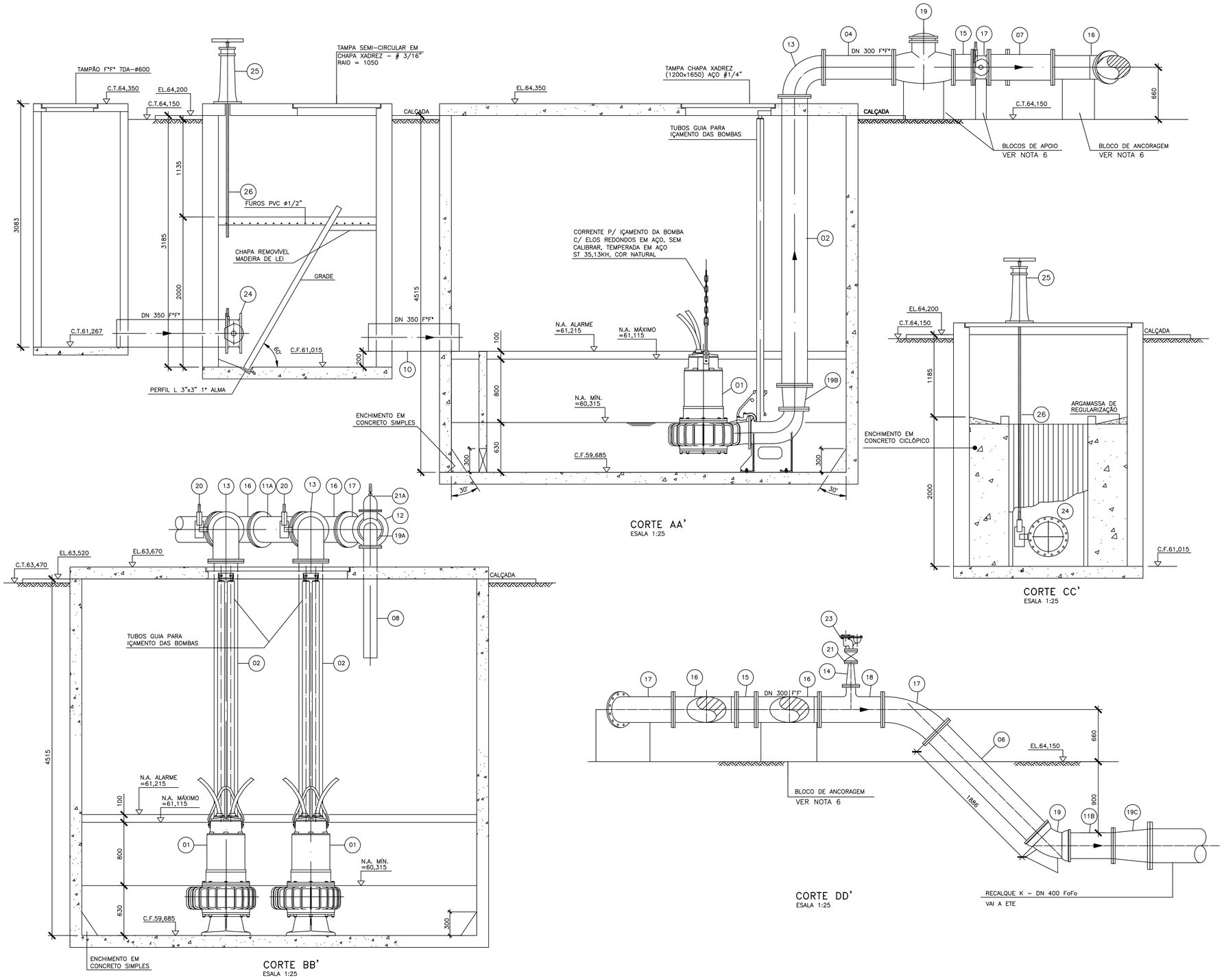

CORTE AA'
ESALA 1:25

CORTE CC'
ESALA 1:25

CORTE DD'
ESALA 1:25

CORTE BB'
ESALA 1:25

LISTA DE MATERIAL – EEEB–K

ITEM	DISCRIMINAÇÃO	UNID.	MATERIAL	ø	QUANT.	OBS.
	BOMBAS					
01	CONJUNTO MOTO–BOMBA SUBMERSÍVEL	Pç	–	–	02	VER ESPECIF.
	TUBOS					
02	TK 12 FL 10 (L=3960)	Pç	F*F*	300	02	
03	TK 12 FL 10 (L= 1910)	Pç	F*F*	300	01	
04	TK 12 FL 10 (L=862)	Pç	F*F*	300	02	
05	TK 12 FL 10 (L=1650)	Pç	F*F*	300	01	
06	TK 12 FL 10 (L=1805)	Pç	F*F*	300	01	
07	TK 12 FL 10 (L=807)	Pç	F*F*	300	01	
08	TK 12 FL 10 (L=1400)	Pç	F*F*	150	01	
09	TK 12 FP 10 (L=1000)	Pç	F*F*	350	01	
10	TK 12 FL 10 (L=1000)	Pç	F*F*	300	01	
11	MANILHA DE CONCRETO	m	CONCRETO	200	15,00	
11A	TK 12 FL 10 (L=755)	Pç	F*F*	300	01	
11B	TK 12 FP 10 (L=500)	Pç	F*F*	300	01	
	CONEXÕES					
12	R FF 10	Pç	F*F*	300x150	01	
13	C 90 FF 10	Pç	F*F*	300	02	
14	R FF 10	Pç	F*F*	100x50	01	
15	TOF 10 (L=250)	Pç	F*F*	300	02	
16	Y FF 10	Pç	F*F*	300	02	
17	C 45° FF 10	Pç	F*F*	300	02	
18	T FF 10	Pç	F*F*	300x100	01	
19	C 45° JE	Pç	F*F*	300	01	
19A	C 90° FF 10	Pç	F*F*	150	01	
19B	REDUÇÃO FF	Pç	F*F*	300X250	02	
19C	REDUÇÃO FF	Pç	F*F*	400X300	01	
	VÁLVULAS E REGISTROS					
20	VBF 10	Pç	F*F*	300	03	
21	RCFC 16	Pç	F*F*	50	01	
21A	RCFC 16	Pç	F*F*	150	01	
22	VRPUS	Pç	F*F*	300	02	
23	VENTOSA P/ ESGOTO	Pç	F*F*	50	01	
24	VBF 10	Pç	F*F*	350	01	
	ACESSÓRIOS					
25	PMS 1	Pç	F*F*	–	01	
26	HRC 1	Pç	F*F*	1 1/8"	01	
	PPF 10 (20x90)mm	Pç	AÇO C.	–	384	
	PPF 10 (16x80)mm	Pç	AÇO C.	–	16	
	ABF 10	Pç	BORRACHA	300	22	
	ABF 10	Pç	BORRACHA	150	04	
	ABF 10	Pç	BORRACHA	100	01	
	ABF 10	Pç	BORRACHA	50	02	
	AJE	Pç	BORRACHA	300	02	

* PONTO DE OPERAÇÃO DOS CONJUNTOS MOTO–BOMBAS–1+1(01 PARA RODÍZIO)

- Q=162,44l/s
- Hman = 13,97m
- Pi=45 Kw
- Rotação=1.170 rpm
- n=58,20%

NOTAS:

1 – DIMENSÕES EM MILÍMETRO, EXCETO ONDE INDICADO.
2 – O PEDESTAL COMPLETO DEVERÁ SER FORNECIDO PELO MESMO FABRICANTE DO CONJUNTO MOTO–BOMBA.
3 – PARA PLANTA DE SITUAÇÃO E URBANIZAÇÃO, VER DES. Nº A–1600–91–1–XX–0019.
4 – PARA PLANTA BAIXA, VER DESENHO Nº A–1600–91–5–XX–0023.
5 – PARA VISTA SUPERIOR, VER DESENHO Nº A–1600–91–5–XX–0024.
6 – PARA DADOS ESTRUTURAIS, VER PROJETO ESPECÍFICO.
7 – A SAÍDA DA BOMBA DEVERÁ SER FLANGEADA COM FURAÇÃO SEGUNDO NORMA ISO 2531
8 – AS COTAS DE SAÍDA E CHEGADA DO EXTRAVASOR, BEM COMO SUA EXTENSÃO, DEVERÃO SER CONFERIDAS " IN LOCO" .
9 – PARA DETALHES, VER DES. Nº A–1600–91–5–XX–0030

ESTE DESENHO É PROPRIEDADE DA COMPANHIA ESPÍRITO SANTENSE DE SANEAMENTO – CESAN E NÃO PODE SER COPIADO SEM SUA AUTORIZAÇÃO.

NUM_REF	TITULO_REF1 TITULO_REF2	NUM_REV	LOCAL	DISCR_REV				DATA_REV
NÚMEROS	TÍTULOS	Nº	LOCAL	DISCRIMINAÇÃO	DES.	DIV.	GER.	DATA
PRINCIPAIS DESENHOS DE REFERÊNCIA		REVISÃO						

CANCELA E SUBSTITUI O DESENHO NÚMERO: NUM_SUBSTUI

CANCELADO E SUBSTITUÍDO PELO DESENHO NÚMERO: NUM_SUBSTITU

CENTRO DE DOCUMENTAÇÃO
RECEBIDO: / /
Nº DOC.: ASS.:
APROVAÇÃO CESAN:
ASS.: MATR.:
UNID.: DATA: / /
ESTA APROVAÇÃO NAO ISENTA A CONTRATADA DE SUAS RESPONSABILIDADES LEGAIS.

MANANCIAL
PROJETOS E CONSULTORIA AMBIENTAL
Av. Henrique Moscoso, 1.019 – Centro da Vila Shopping, Sala 509/ Centro / Vila Velha–ES / CEP: 29.100–021

PROJETADO: JÚLIO C. S. PREZOTTI	COORDENADOR:
CREA: 3.563/D REGIÃO: ES	CREA: REGIÃO: SC
DESENHO: DANIEL W. MUZZI	Nº DES. PROJETISTA:
DATA: 10 / 06 / 2011	

RESPONSÁVEL TÉCNICO: JÚLIO C. S. PREZOTTI
CREA: 3.563/D REGIÃO: ES ART Nº: DATA:

EMISSÃO CESAN	DATAS
PROJETADO: MANANCIAL	AGO/11
CREA: CREA	
DESENHADO:	AGO/11
VERIFICADO: ENG NESTOR GORZA	AGO/11
DIVISÃO: ENG NESTOR GORZA	AGO/11
GERÊNCIA: ENGª SANDRA SILY	AGO/11

CESAN

MUNICÍPIO: NOVA VENÉCIA | DISTRITO: SEDE | BAIRRO:

NOME DO EMPREENDIMENTO: SISTEMA DE SANEAMENTO BÁSICO
TÍTULO: SISTEMA DE ESGOTAMENTO SANITÁRIO DO INTERIOR
ESTAÇÃO ELEVATÓRIA DE ESGOTO BRUTO – EEEB–K
CORTES AA', BB', CC', DD' E L.M.
P.I. 0105/95

ESCALA:	FOLHA:	Nº CESAN :	REV:
INDICADAS	03 / 04	A 1 6 0 0 9 1 5 X X 0 0 2 5	01

A.S. Nº
ANÁLISE 53